JLC203
Регулятор оборотов вентилятора

Инструкция по эксплуатации
ПЛАБ.421000.052 РЭ

г. Пенза

2022

Содержание

Содержание 2
Введение 3
1. Описание изделия 4
2. Габаритные и установочные размеры 4
3. Назначение клемм 5
4. Схема подключения 6
5. Технические характеристики 6
6. Комплект поставки 6
7. Хранение и транспортировка 7
8. Утилизация изделия 7
9. Гарантийные обязательства изготовителя 7

Введение

Настоящая инструкция по эксплуатации содержит описание, устройство, технические характеристики, базовые принципы практического использования, правила хранения, а также другие сведения, позволяющие реализовать в полном объёме технические возможности регулятора оборотов вентилятора (далее «Регулятор» или «Регулятор JLC203»). Перед началом эксплуатации устройства необходимо внимательно ознакомиться с настоящим документом.

К работе с изделием допускается квалифицированный персонал, имеющий необходимые навыки работы с изделием.

1. Описание изделия

Регулятор предназначен для регулировки оборотов асинхронного двигателя переменного тока.

Особенности:

- удобство монтажа, подключения и использования;
- отсутствие дополнительных внешних компонентов;
- разъемные клеммы для быстрой замены;

2. Габаритные и установочные размеры

Габаритные и установочные размеры регулятора показаны на рисунке 2.1.

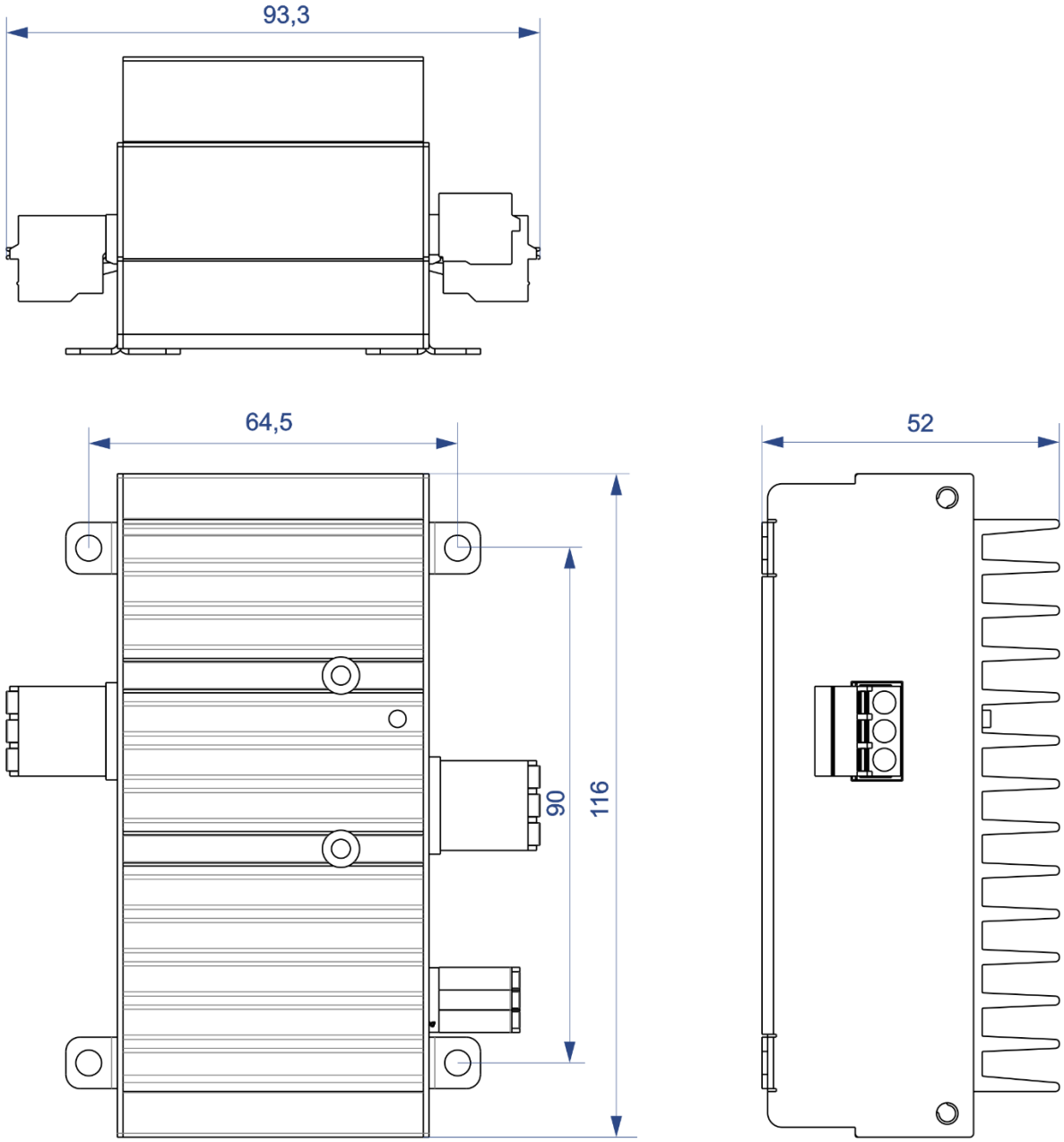

Рисунок 2.1 - Габаритные и установочные размеры

3. Назначение клемм

Все входы и выходы выведены на 3 клеммных блока устройства и обозначены на корпусе регулятора. Назначение, типы входов и выходов, а также их расположение на клеммных блоках регулятора указаны в Таблице 3.1.

Таблица 3.1 – Назначение клемм

№№	Обозначение	Тип	Описание
Клеммный блок XA			
1	24V		Питание +24 В
2	GND		Общий
3	AI1	AI10V	Вход 0-10 В для регулирования оборотов
Клеммный блок XB			
1	L(N)		Вход 220 В
2	N(L)		Вход 220 В
3	PE		Защитное заземление
Клеммный блок XC			
1	PE		Защитное заземление
2	U1		Выход 220 В
3	U2		Выход 220 В

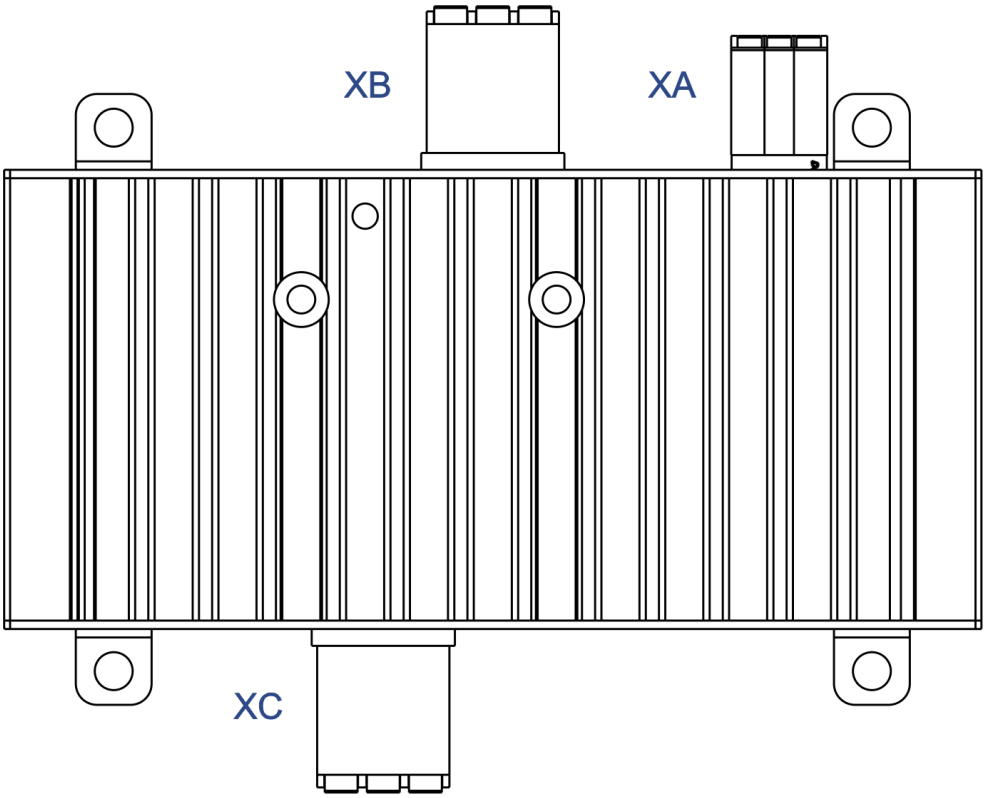

Рисунок 3.1 – Расположение клемм

4. Схема подключения

Схема подключения регулятора приведена на Рисунке 4.1.

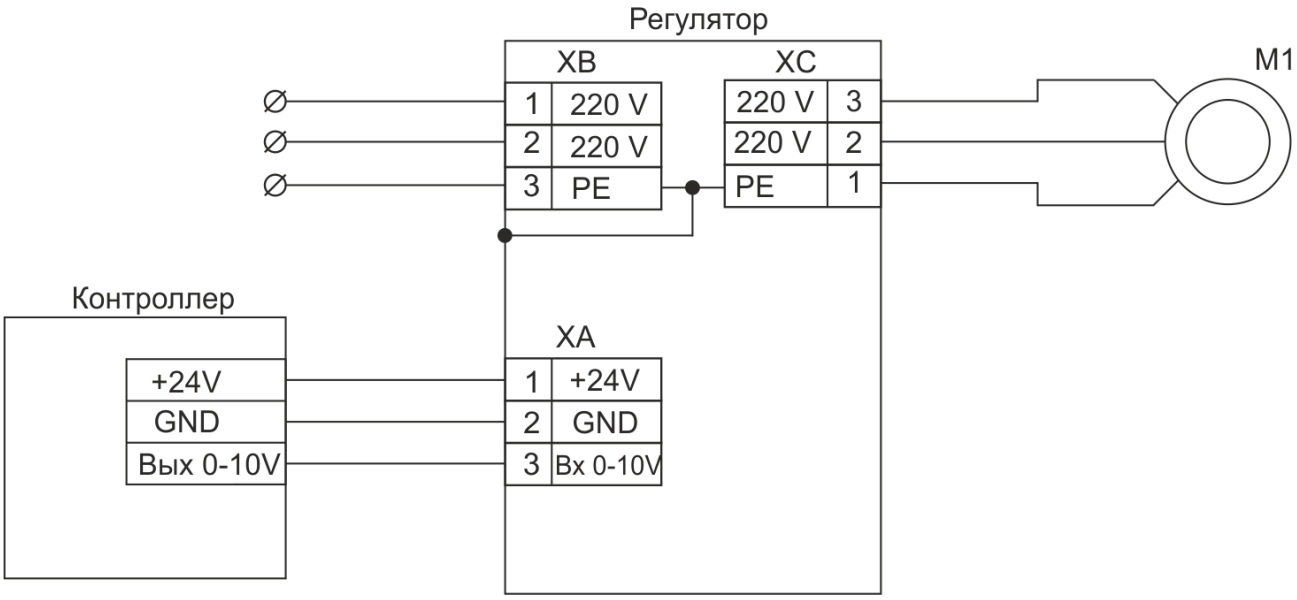

Рисунок 4.1 – Схема подключения

5. Технические характеристики

Номинальное напряжение питания, В (DC) 24;
Диапазон питающего напряжения, В 23-25;
Род питающего тока.....постоянный;
Макс. ток нагрузки, А.....5;
Потребляемая мощность, Вт, не более.....1,5;
Класс защиты от поражения электрическим током .....I;
Диапазон рабочих температур, °С.....+0…+60;
Относительная влажность воздуха (при 25 ºС), % .....не более 85;
Атмосферное давление, кПа (мм рт.ст.) 84,0-106,7 (630-800);
Размеры устройства, мм ..... 116x93,3x52.

6. Комплект поставки

1. Регулятор JLC203, шт 1;
2. Разъём 3 контакта для полевых кабелей, шт ..... 3.

7. Хранение и транспортировка

Упакованные изделия допускается транспортировать всеми видами транспорта в условиях 5 ГОСТ 15150 при температуре не ниже -20°С, и не выше +75°С при относительной влажности не более 95% при температуре 35°С, при защите их от прямого воздействия атмосферных осадков и механических повреждений.

Изделие следует хранить в условиях 1 по ГОСТ 15150 при отсутствии в воздухе кислотных, щелочных и других агрессивных примесей при температуре не ниже +5°С, и не выше +40°С при относительной влажности не более 80 % при температуре 25°С.

8. Утилизация изделия

Ваше устройство спроектировано и изготовлено из высококачественных материалов и компонентов, которые можно утилизировать и использовать повторно. Ознакомьтесь с местной системой раздельного сбора электрических и электронных товаров. Соблюдайте местные правила. Утилизируйте старые устройства отдельно от бытовых отходов. Правильная утилизация вашего товара позволит предотвратить возможные отрицательные последствия для окружающей среды и человеческого здоровья.

9. Гарантийные обязательства изготовителя

Изготовитель гарантирует соответствие устройства заявленным характеристикам при соблюдении условий эксплуатации, транспортирования, хранения и монтажа.

Гарантийный срок эксплуатации – 36 месяцев со дня продажи, но не более 39 месяцев со дня изготовления.

Настоящая гарантия не действительна в случаях, когда повреждения или неисправность вызваны пожаром или другими природными явлениями; механическими повреждениями; неправильным использованием; ремонтом или наладкой, если они произведены лицом, которое не имеет сертификата, подтверждающего наличие знаний для оказания таких услуг, а также эксплуатацией с нарушением технических условий или требований безопасности.

В том случае, если в течение гарантийного срока часть или части устройства были заменены частью или частями, которые не были поставлены или санкционированы изготовителем, а также были неудовлетворительного качества и не подходили для товара, то потребитель теряет все и любые права настоящей гарантии, включая право на возмещение.

В случае выхода устройства из строя в течение гарантийного срока при соблюдении пользователем условий эксплуатации, транспортирования, хранения и монтажа предприятие-изготовитель обязуется осуществить его бесплатный ремонт или замену.

Устройство является технически сложным изделием, его ремонт осуществляется на предприятии изготовителе. Для ремонта, изделие на завод-изготовитель, должно быть предоставлено в собранном виде. Ремонт отдельных узлов (плат) не производится.

ВНИМАНИЕ! Для осуществления ремонта необходимо предоставить паспорт на изделие с отметкой о продаже. Без отметки о продаже с печатью или штампом продавца дата гарантии считается от даты изготовления.

Серийный № .....
Дата изготовления.....
Дата покупки.....

МОДУЛЬ
АВТОМАТИКА

ООО «Модуль Автоматика»
Россия, г.Пенза
+7 (8412) 32-99-90
www.mautomatics.ru